NŻ-65 – szt. 2x2

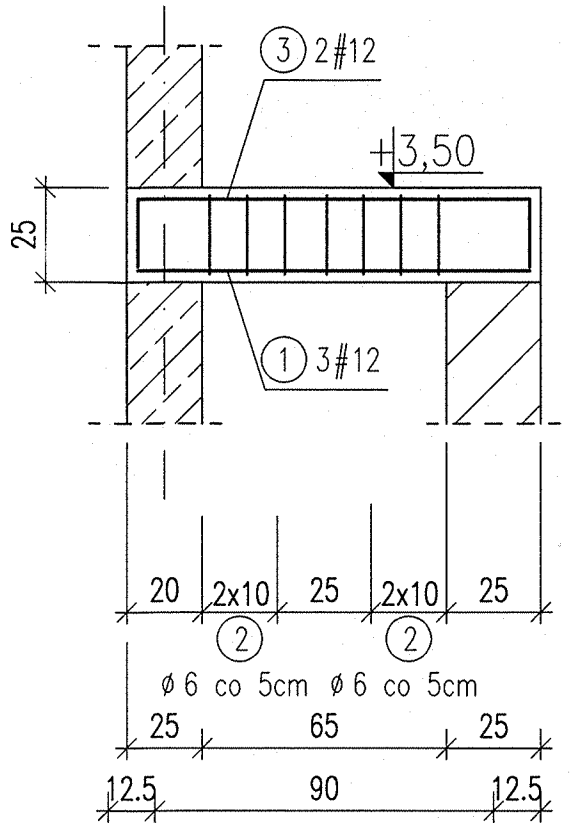

① 3 # 12 mm L=104 cm
104

③ 2 # 12 mm L=140 cm
18 104 18

PRZEKRÓJ 1-1

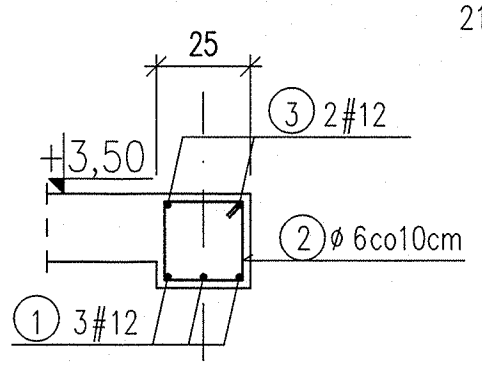

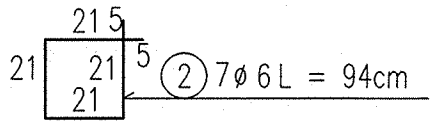

NŻ-100 – szt. 1
NŻ-105 – szt. 1

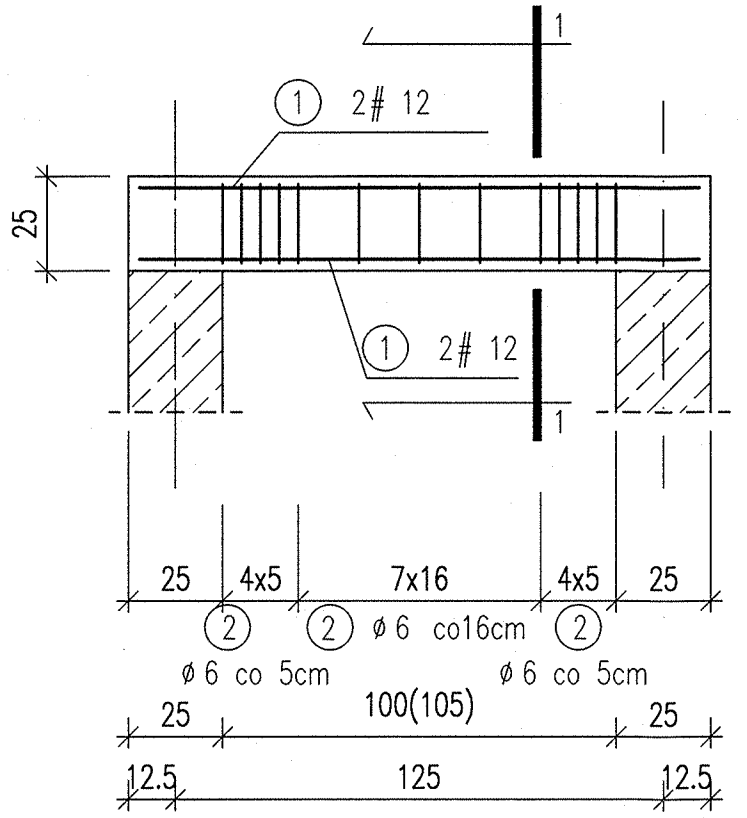

① 2+2=4 # 12 mm L=146 cm
146

PRZEKRÓJ 1-1

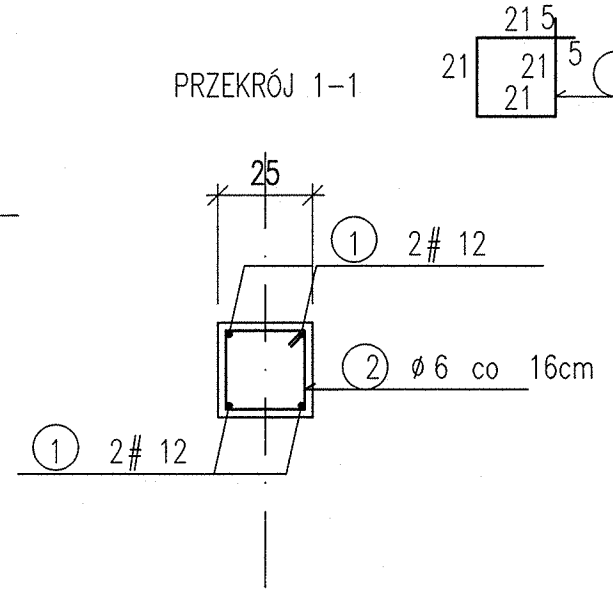

NŻ-150 – szt. 1

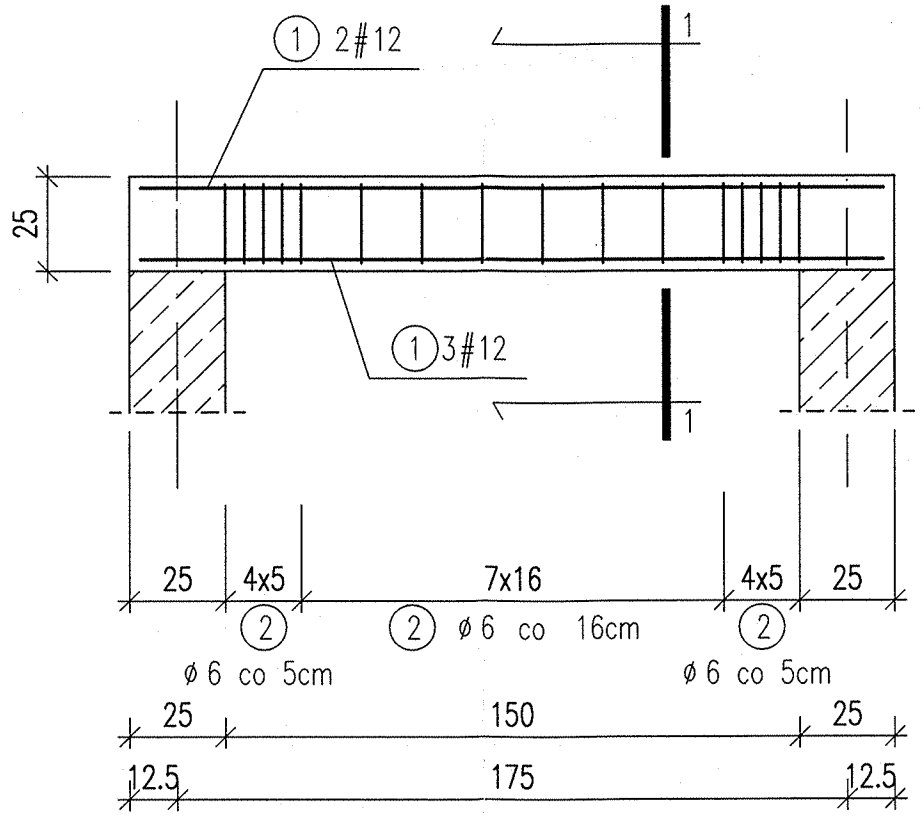

① 3+2=5 # 12 mm L=194 cm
194

PRZEKRÓJ 1-1

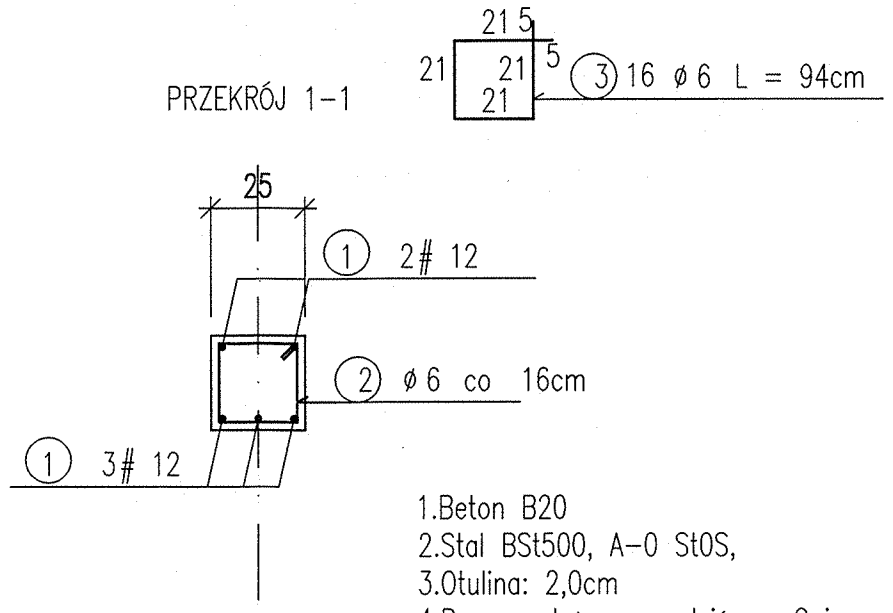

1.Beton B20
2.Stal BSt500, A-0 St0S,
3.Otulina: 2,0cm
4.Prace należy prowadzić wg Opisu Technicznego z zachowaniem przepisów o Bezpieczeństwie i Ochronie Zdrowia, zgodnie ze Sztuką Budowlaną

±0,00 = 92,20 m n.p.m.

Inwestor:
Gmina Miasto Szczecin
reprezentowana przez
Wydz. Inwestycji Miejskich Urzędu Miasta
w Szczecinie
pl. Armii Krajowej 1

Nazwa inwestycji:
SZKOŁA PODSTAWOWA
wraz z kompleksem sportowym
i PŁYWALNIĄ

Adres:
SZCZECIN
ul. Złotowska - Jantarowa
(dz. nr 4 + 41/4 obr. 3078)

Generalny Projektant:
BIURO PROJEKTOWO-CONSULTINGOWE
STRUKTURA s.c.
70-560 Szczecin ul. Grodzka 20 tel./fax (091) 485-33-36

Projekt Branżowy:
LS Pracownia Projektowa
71-817 Szczecin
ul. Dywizjonu 303 26

Stadium:
PROJEKT WYKONAWCZY

Branża:
Konstrukcja

Projektant:
dr inż. Leszek Stachecki
upr. nr: ZAP/0049/POOK/04

Opracował:
mgr inż. Jarosław Błyszko

Sprawdził:
mgr inż. Ewa SIKORSKA
nr upr.137/Sz/88

Tytuł rysunku:
NADPROŻA
NŻ-100, NŻ-105, NŻ-150

Data opracowania:	Skala rysunku:	Nr rysunku:
Czerwiec 2008 r.	1:20	WK-A3

WSZELKIE PRAWA ZASTRZEŻONE
Kopiowanie, publikacje oraz wszelkie inne formy wykorzystania projektu bez zgody autora będą naruszeniem przepisów wynikających z Ustawy o Ochronie Praw Autorskich