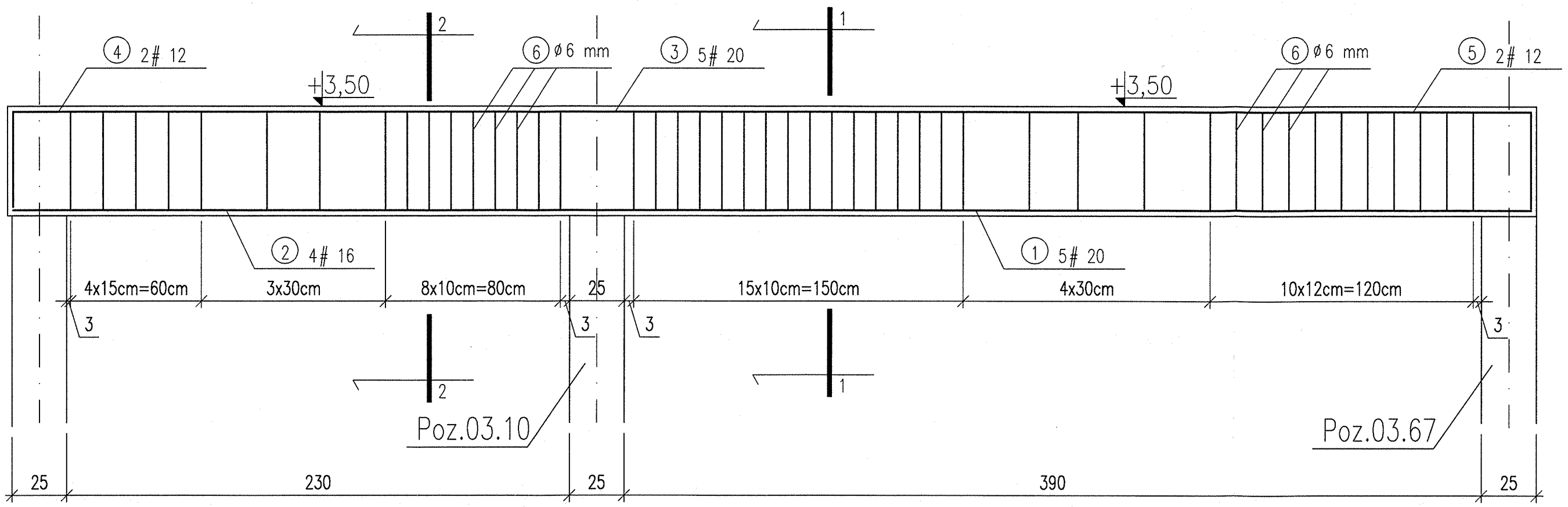

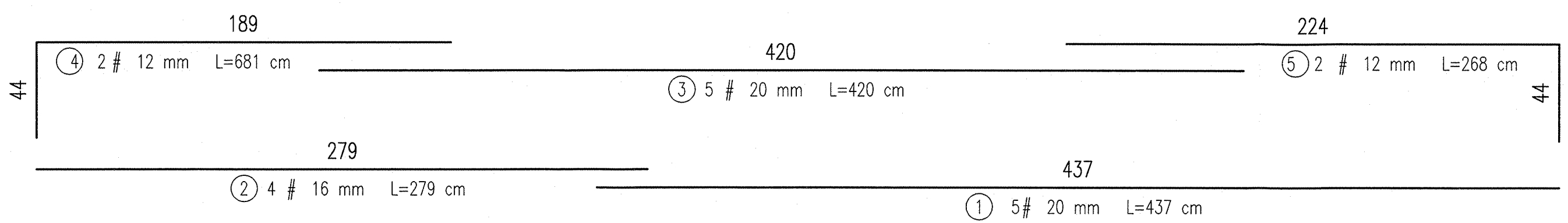

PRZEKRÓJ 2–2

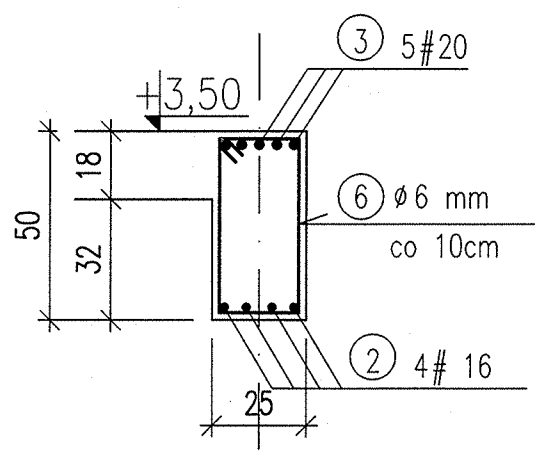

PRZEKRÓJ 1–1

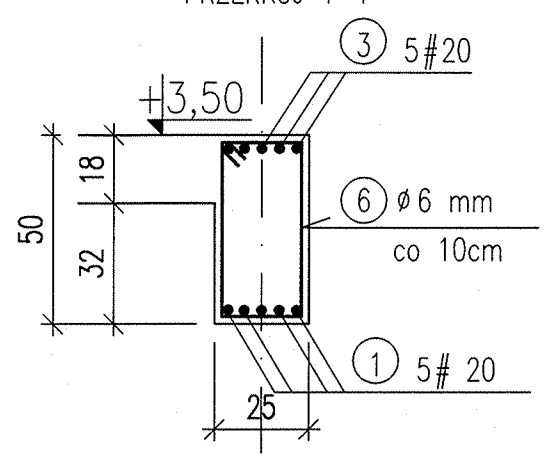

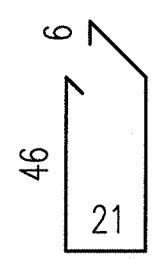

6 46ø6 mm
L=156 cm

1.Beton B25
2.Stal BSt500, A–0 StOS,
3.Otulina: 2,0cm
4.Prace należy prowadzić wg Opisu Technicznego z zachowaniem przepisów o Bezpieczeństwie i Ochronie Zdrowia, zgodnie ze Sztuką Budowlaną

±0,00 = 92,20 m n.p.m.

Inwestor:
Gmina Miasto Szczecin
reprezentowana przez
Wydz. Inwestycji Miejskich Urzędu Miasta
w Szczecinie
pl. Armii Krajowej 1

Nazwa inwestycji:
SZKOŁA PODSTAWOWA
wraz z kompleksem sportowym
i PŁYWALNIĄ

Adres:
SZCZECIN
ul. Złotowska - Jantarowa
(dz. nr 4 + 41/4 obr. 3078)

Generalny Projektant:
BIURO PROJEKTOWO-CONSULTINGOWE
STRUKTURA Sp. z o.o.
70-560 Szczecin, ul. Grodzka 20, tel./fax (091) 485-33-36

Projekt Branżowy:
LS Pracownia Projektowa
71-817 Szczecin
ul. Dywizjonu 303 26

Stadium:
PROJEKT WYKONAWCZY

Branża:
Konstrukcja

Projektant:
dr inż. Leszek Stachecki
upr. nr: ZAP/0049/POOK/04

Opracował:
mgr inż. Jarosław Błyszko

Sprawdził:
mgr inż. Ewa SIKORSKA
nr upr.137/Sz/88

Tytuł rysunku:
Belka żelbetowa
03.23

Data opracowania:	Skala rysunku:	Nr rysunku:
Czerwiec 2008 r.	1:20	WK-A4

WSZELKIE PRAWA ZASTRZEŻONE
Kopiowanie, publikacje oraz wszelkie inne formy wykorzystania projektu bez zgody autora będą naruszeniem przepisów wynikających z Ustawy o Ochronie Praw Autorskich