Rozdzielnica budowlana z pomiarem
[w obudowie OP 38 D + OP 58 D] **RBP-III**

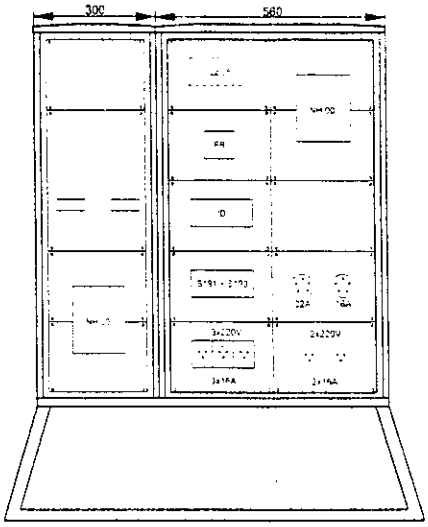

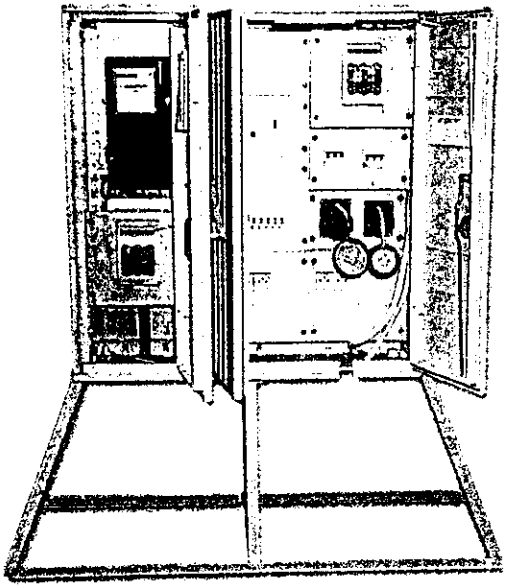

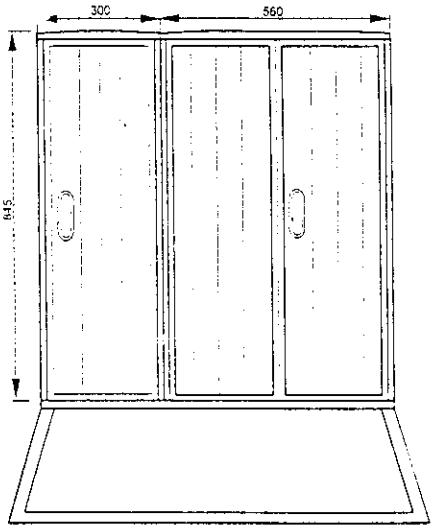

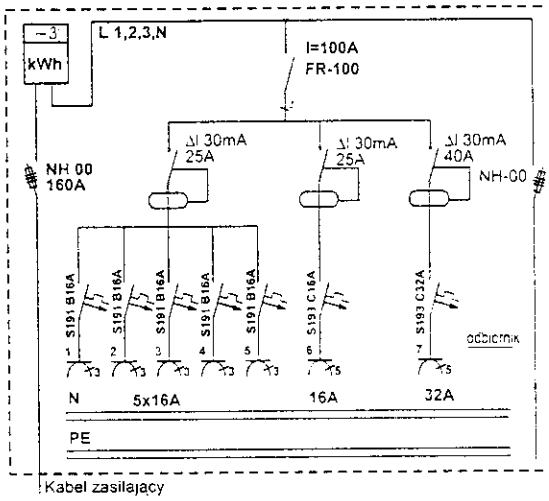

dane techniczne

- napięcie zasilania 380/220 V
- prąd obciążenia *
- prąd ochronny 30mA
- materiał: obudowy typu "OP" wykonane z tworzywa termoutwardzalnego
- fundament z tworzywa lub metalowy stojak z kątowników
- wymiary *

wyposażenie

- wyłącznik główny, rozłącznik bezpiecznikowy lub wyłącznik nadmiarowo-prądowy
- tablica licznikowa
- wyłączniki różnicowo-prądowe
- zabezpieczenie nadmiarowo-prądowe gniazd wtykowych
- gniazda wtykowe 1 i 3 fazowe

instalowanie rozdzielnicy

Przed przystąpieniem do ustawienia rozdzielnicy należy sprawdzić stan robót przygotowawczych:

- przygotowanie miejsca pod rozdzielnice
- ułożenie linii kablowej zgodnie z projektem i warunkami uzgodnionymi w Umowie z Zakładem Energetycznym (warunki techniczne przyłącza Zakładu Energetycznego)
- wykonanie uziemienia zgodnie z warunkami technicznymi przyłącza
- zagospodarowanie placu budowy zgodnie z projektem zagospodarowania

zasilanie rozdzielnicy

Rozdzielnica przewidziana jest do podłączenia kablem* wprowadzonym przez rurę ochronną. Odsłoniętą część kabla należy chronić rurą stalową.

Wykonać szesnaście sztuk rozdzielnic bez układu pomiarowego (rozdzielnice R1-R16) oraz trzy sztuki z pomiarem rozliczeniowym energii czynnej z licznikiem C52 100/25A (rozdzielnice R20-R22)

Adaptowano

techn. Bernard Milewski
uprawnienia budowlane do projektowania i kierowania robotami budowlanymi bez ograniczeń w specjalności instalacyjnej w zakresie sieci, instalacji i urządzeń elektrycznych i elektroenergetycznych
nr ewiden. uprawnień 275/Sz/86

RYSUNEK NR 9